Fundering
- stroken dik 300 mm, ongewapend voorzover niet anders aangegeven.
- staalkwaliteit FeB500, betonkwaliteit C20/25
- funderingsplaat milieuklasse, XC4 en XF3, dekking 30 mm
- funderingsstrook, milieuklasse XC4 en XF3, indien voorzien van wapening dekking 35 mm
- gewapende stroken en platen storten op een betonnen werkvloer dik 50 mm
- aanlegniveau volgens funderingsadvies
- funderingsadvies rapport E 185 851.003 dd. 30 oktober 2018 opsteller Aelmans Advies Groep
- gronddekking minimaal 600 mm
- eventuele grondverbetering volgens funderingsadvies
- bestaande fundering naast gelegen woningen niet ondergraven
- voor aanvang grondwerkzaamheden, funderingsadvies raadplegen
- bij overgangen geroerde-niet geroerde grond, stroken wapenen d.m.v. net R8-150-150 (onder en boven)

gewapende fundering

Niet vrijdragende begane grondvloer
- de begane grondvloer niet vrijdragend, dik minimaal 100 mm met netwapening rond 6-150-150, storten op een zeer goed verdicht zandpakket.
- goed verdicht aanbrengen volgens funderingsadvies
- staalkwaliteit FeB500, betonkwaliteit C20/25

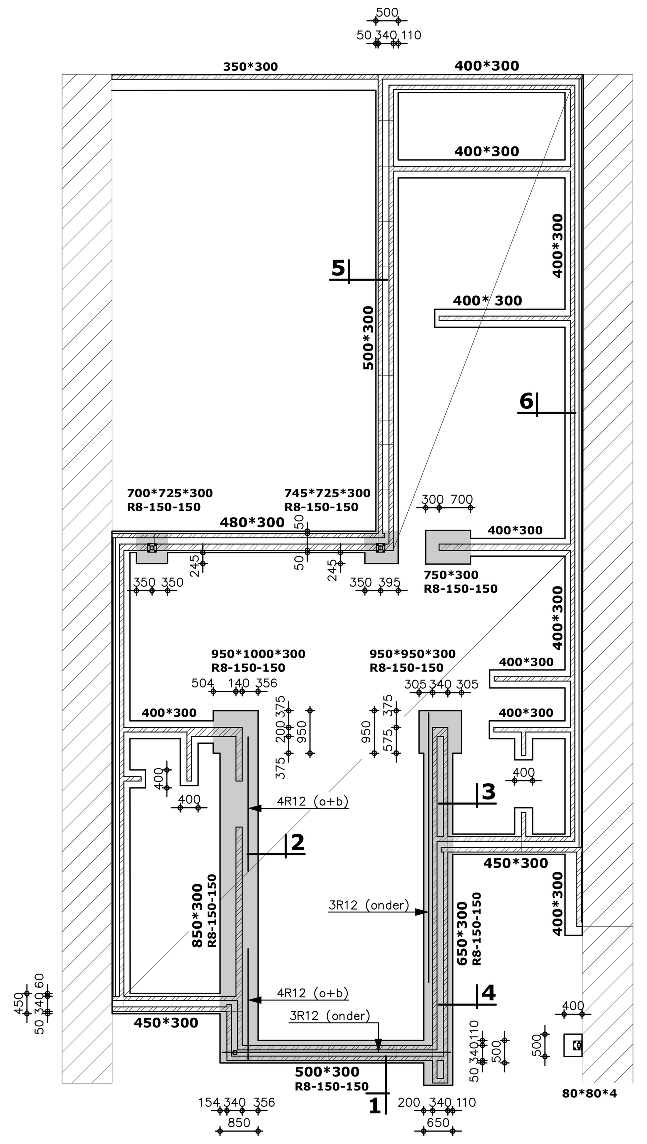

Begane grondvloer-fundering

Verdiepingsvloer en platdak
- ◄—► overspanningsrichting breedplaatvloer
- berekening en tekening vloer volgens leverancier
- betonkwaliteit C20/25
- afwerklaag woongedeelte dik 70 mm (1.40 KN/m2)
- afwerking platdak 0.53 KN/m2 (afschot d.m.v. afschotisolatieplaten, geen beton)
- v.s.= versterkte strook in vloer, volgens berekening leverancier
- prefab lateien in binnenmetselwerk (niet vloerdragend !)
- lateien verwerken volgens voorschrift fabrikant
- vloeren boven stabiliteitspenanten en wanden star opleggen (alle dragende wanden)
- metselwerk op vloer aanbrengen nadat, stempels zijn weggehaald
- dakvloeren opleggen op glijvilt (b.v Nevima P40) en stucwerk insnijden
- drukvilt als tussenlaag t.p.v. alle opleggingen
- leidingwerk in vloer volgens richtlijnen vloerleverancier
- staalwerk in aanraking met buitenlucht thermisch verzinken
- binnenwanden met elkaar in verband te metselen (stabiliteit)
- niet dragende binnenwanden aan bovenzijde flexibel aansluiten
- metselwerk op stalen liggers aanbrengen nadat de ondersteuningen zijn weggehaald
- in dakrandopstanden noodafvoeren aanbrengen, 40 mm boven de dakbedekking afmetingen en positionering noodafvoeren volgens overzicht.
- op het platte dak is rekening gehouden met het eventueel plaatsen van zonnepanelen
- vloeren langs ligger 3 en ligger 7 ook een zeeg geven
- N.D. is niet dragende wand
- alle dragende wanden zijn stabiliteitswanden

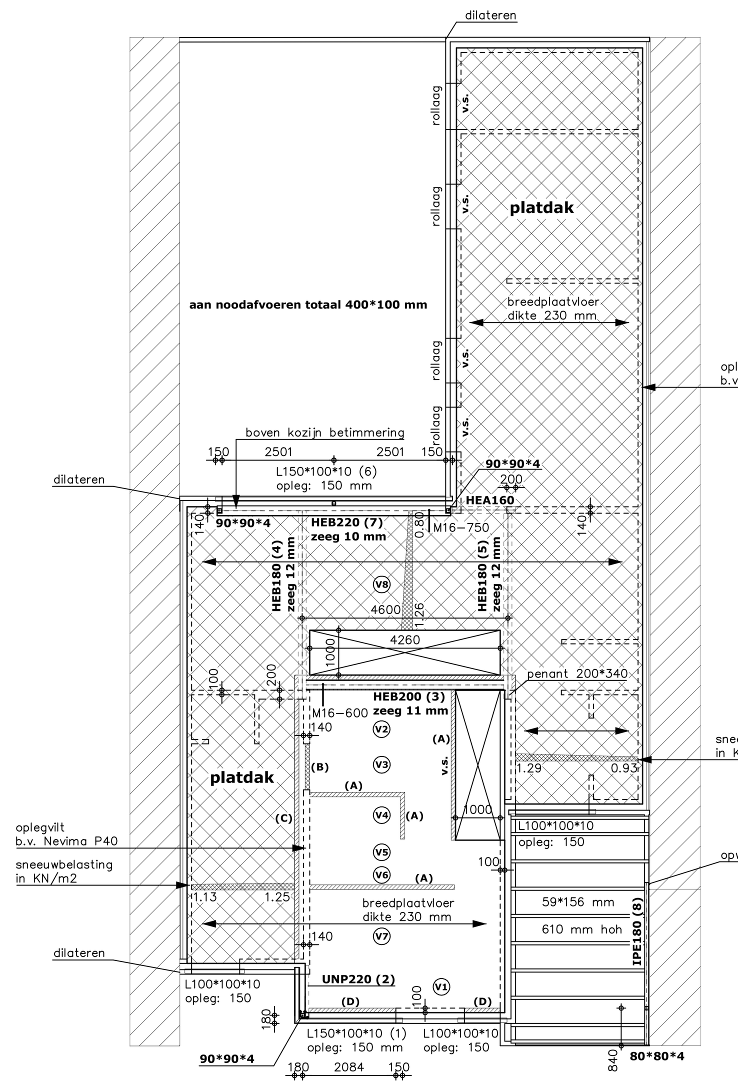

A Fp= 4.41 KN/m1
B Fp= 18.10 KN/m1 Fq= 2.18 KN/m1
C Fp= 5.78 KN/m1
D Fp= 7.55 KN/m1 Fq= 0.50 KN/m1

Platdak
- t.b.v. stabiliteit over gehele vloer underlaymentplaat
- underlaymentplaat schroeven en verspringend aanbrengen
- er is rekening gehouden met eventueel plafond
- er is geen rekening gehouden met eventueel grind
- balken verankeren dmv. haak- en stormankers
- indien niet anders aangegeven, balken hart op hart 610 mm
- op max. 40 mm boven dakbedekking aanbrengen.
- afschot minimaal 16 mm per m1
- er is rekening gehouden met het eventueel plaatsen van zonnepanelen

1e Verdiepingsvloer-platdak

Dakvloer
- ◄—► overspanningsrichting breedplaatvloer
- berekening en tekening vloer volgens leverancier
- betonkwaliteit C20/25
- afwerking platdak 0.53 KN/m2 (afschot d.m.v. afschotisolatieplaten, geen beton)
- dakvloeren opleggen op glijvilt (b.v Nevima P40) en stucwerk insnijden
- v.s.= versterkte strook in vloer, volgens berekening leverancier
- prefab lateien in binnenmetselwerk (niet vloerdragend !)
- lateien verwerken volgens voorschrift fabrikant/leverancier
- in dakrandopstanden noodafvoeren aanbrengen, 40 mm boven de dakbedekking afmetingen en positionering noodafvoeren volgens overzicht.
- vloeren boven stabiliteitspenanten en wanden star opleggen
- staalwerk in aanraking met buitenlucht thermisch verzinken
- binnenwanden met elkaar in verband te metselen (stabiliteit)
- N.D. is niet dragende wand
- er is rekening gehouden met het eventueel plaatsen van zonnepanelen

noodafvoer 150*100 mm

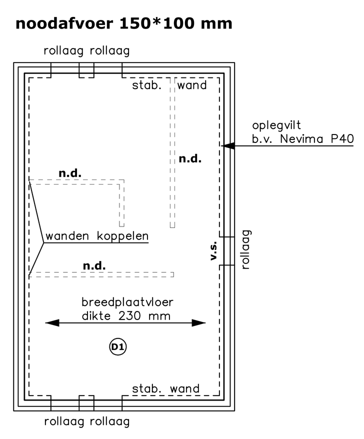

Dakvloer

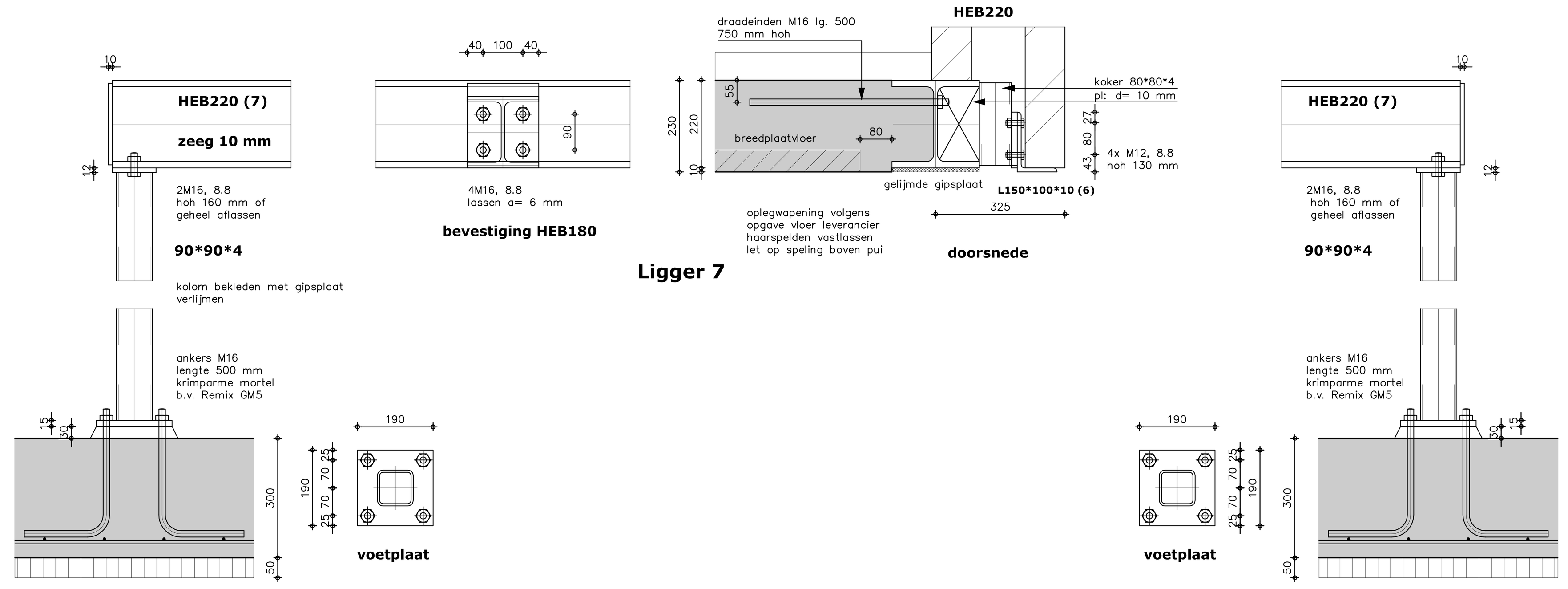

Ligger 7

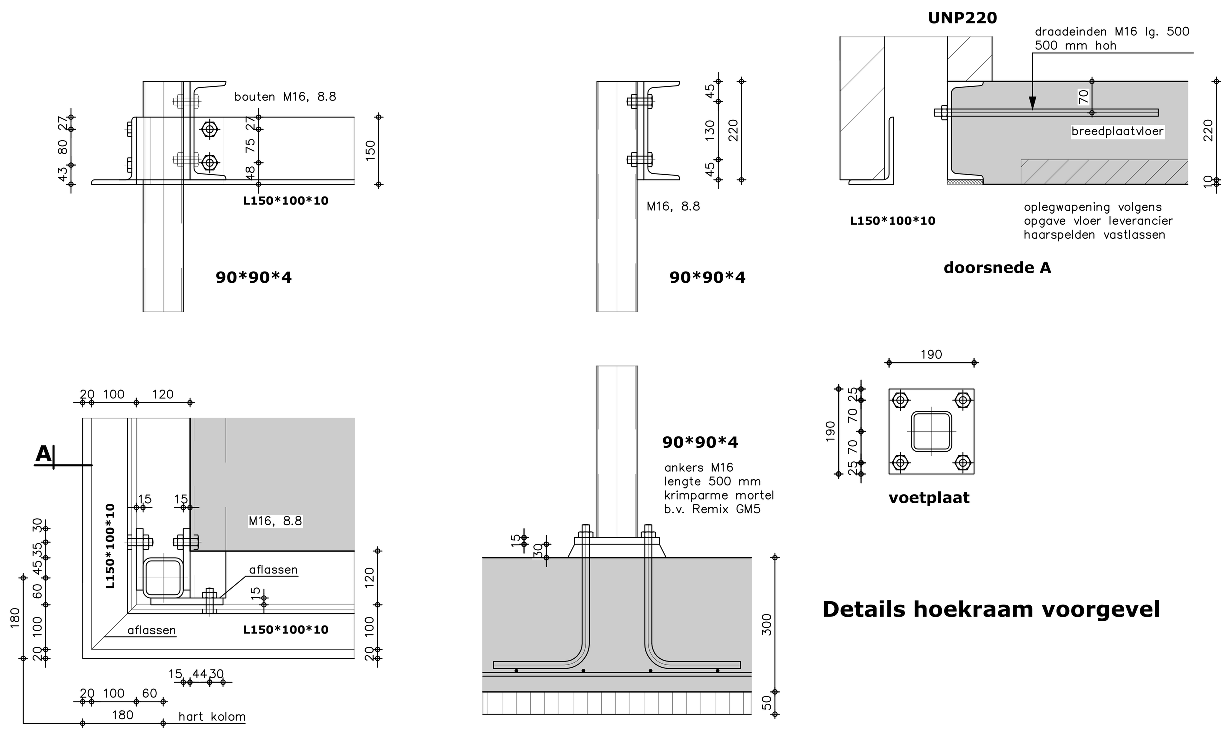

Details hoekraam voorgevel

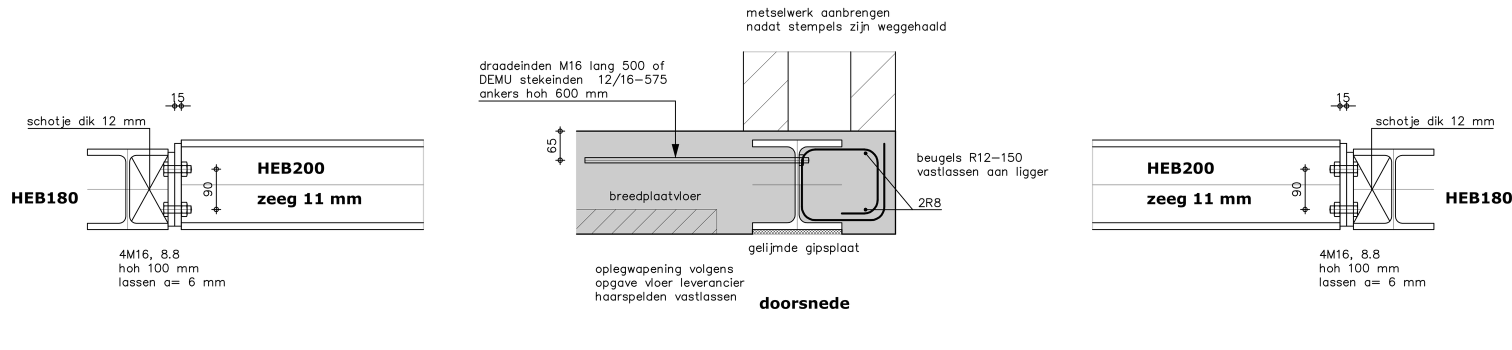

Ligger 3

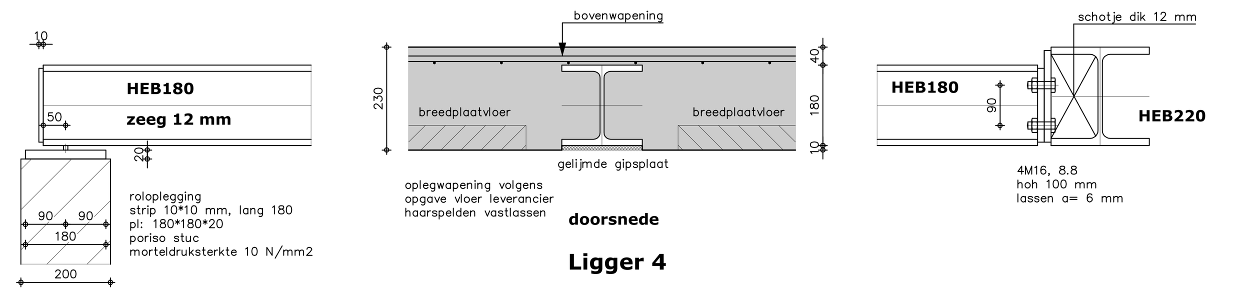

Ligger 4

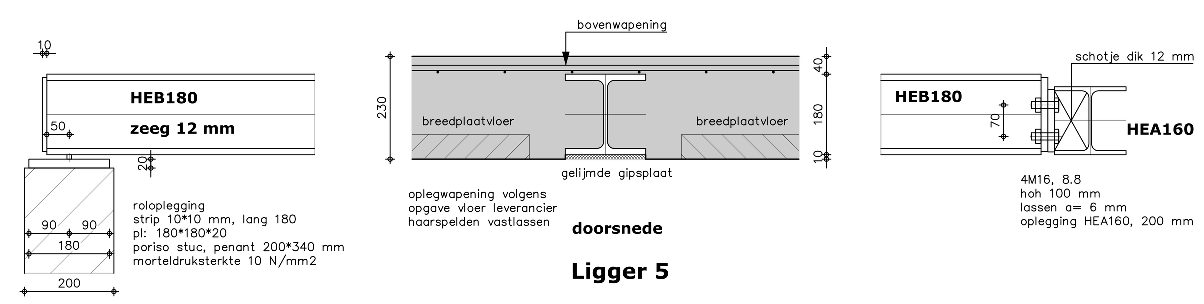

Ligger 5

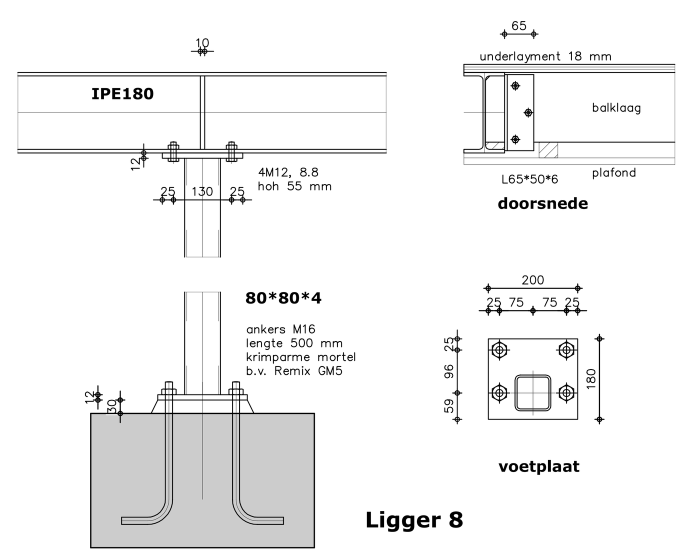

Ligger 8

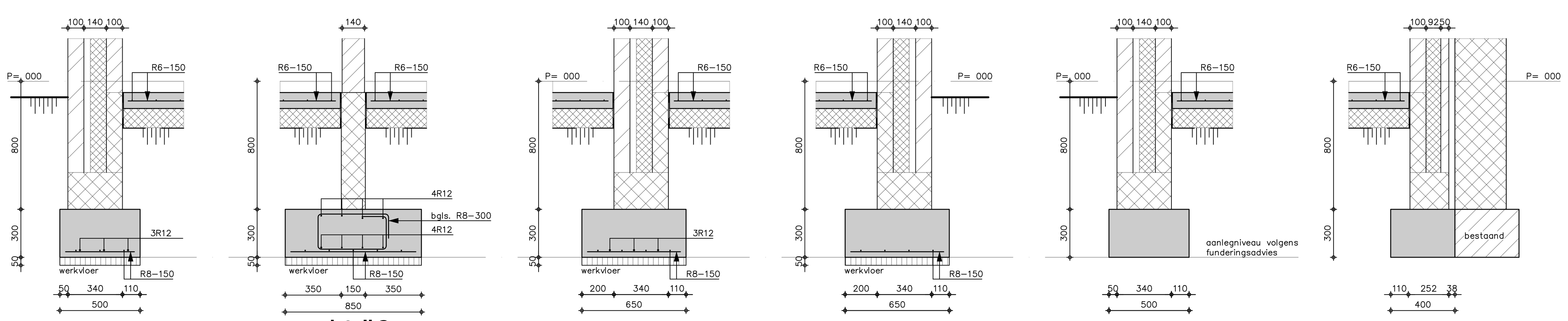

detail 1 — detail 2 — detail 3 — detail 4 — detail 5 — detail 6

Algemeen
- maten in millimeters en in het werk controleren.
- dilatates metselwerk volgens opgave baksteenfabrikant en in overleg met de architect
- boven rollagen van muuropeningen, 2 lagen murfor wapening aanbrengen
- binnenmetselwerk poriso kwaliteit stuc, morteldruksterkte 10 N/mm2
- binnenmetselwerkwanden met elkaar in "verband" te metselen, t.b.v. stabiliteit
- indien niet anders aangegeven dikte binnenmetselwerkwanden 100 mm
- niet gefundeerde wanden dilateren van gefundeerde wanden
- vloeren boven stabiliteitswanden en penanten star opleggen
- als onderlegging is gebruikt de digitale architecten tekening
- lateien verwerken volgens voorschrift fabrikant
- overzicht is mogelijk niet 1:1 getekend
- puien onder stalen balken en vloeren met speling uitvoeren (nog zakking uit veranderlijke belasting)

Uitgangspunten
- Peil = 32.00 + N.A.P. (juist niveau nader te bepalen)
- Funderingsadvies: rapportnr.: E 185 851.003 d.d. 30 oktober 2018 van Aelmans advies groep
- Grondwaterstand volgens opgave funderingsadvies

Renvooi staalconstructie (tenzij anders aangegeven)
- staalkwaliteit: walsprofielen S235JRG2, kokers S275J0H.
- oppervlaktebehandeling volgens bestek.
- bouten en moeren: kwaliteit 8.8, gerold draad.
- ankers : kwaliteit 4.6
- boor- en/of chemische ankers aanbrengen volgens voorschrift fabrikant.
- laswerk volgens NEN 2063:1988/C1:2001 lasdikte min. 5 mm, tenzij anders aangegeven.
- dak niet berekend op grindbelasting
- afschot dak minimaal 16mm/m (eindtoestand)
- in dakrandopstanden noodafvoeren aanbrengen, 40 mm boven de dakbedekking.
- afmeting noodafvoeren hoog 100 mm voor breedte en positionering zie tekening.

Houtrenvooi
- sterkte klasse : naaldhout C18
- belastingsduurklassen : volgens berekening
- klimaatklasse : 1 - binnen
  : 2 - buiten overdekt

werk	Nieuwbouw woning aan de Scheper kavel 423 Gemeente Nederweert	gewijzigd:	A: 05-11-2018
onderdeel	Constructietekening		
opdrachtgever	Fam. Kessels Wilhelminastraat 4, 6031 AN Nederweert	blad:	1
schaal	1:100	formaat	1189*841
details	1:20 en 1:10	datum	04-11-2018
constructeur	Theo Peeters tel. 06-55176907	adres	Park 23 6093 EM Heythuysen

Formaat : 1189 x 841